Secadora
D7–135

Características y ventajas

- Circulación de aire axial y diseño hermético que proporciona un bajo consumo de energía
- Alta productividad – 2 cargas completas por hora
- Amplia abertura de la puerta que facilita la carga y la descarga
- Acceso fácil y ergonómico al filtro de pelusas
- Excelente eficiencia de evaporación de agua por kWh
- Versión de monedas con Ecopower para evitar el sobresecado de prendas y consumir menos energía
- Con control inteligente:
  - Pantalla grande y nítida que facilita la selección de programas
  - Fácil acceso con sencilla interfaz de usuario
  - Selección de idioma
  - Paquetes de programas de secado optimizados para economía, cuidado y tiempo – Programa de servicio para ajuste de parámetros
  - Conexión USB

Otras opciones

- Frontal y tambor de acero inoxidable
- Control de humedad residual (RMC, Residual Moisture Control)
- Posibilidad de conexión con sistemas de reserva/pago o monederos
- Tambor reversible
- Desconector de suministro
- Kit de gran altitud para secadoras de calentamiento por gas (>610 m)



Las imágenes mostradas son solamente representaciones del producto y pueden darse variaciones.

Especificaciones principales		**D7–135**			
Capacidad nominal, factor de llenado 1:15	kg/lb	9,0 / 19,8			
Capacidad nominal, factor de llenado 1:18	kg/lb	7,5 / 16,5			
Capacidad nominal, factor de llenado 1:22	kg/lb	6,1 / 13,4			
Volumen del tambor	litros	135			
Diámetro del tambor	ø mm	575			
Alternativas de calentamiento:					
Eléc	kW	3,0 / 4,5 / 6,0			
Gas	kW/BTU/h	7,0 / 23900			
Datos de consumo[1]		Eléc. 3,0 kW	Eléc. 4,5 kW	Eléc. 6,0 kW	Gas
Duración total	Min.	57	40	30	30
Consumo de energía	kWh	3,11	3,11	3,04	3,67
Evaporación	g/min	54	78	104	101
Energía/evaporación de agua	kWh/l	1,01	1,01	0,99	1,20

1. A capacidad nominal de 1:22, carga de algodón 100% al 50% de humedad inicial secada hasta el 0%.

Fabricación conforme con las normas ISO 9001 e ISO 14001.
Con certificado CB respecto a la Directiva de baja tensión y la marca S de seguridad conforme con la Directiva sobre máquinas.
Grado de protección IP X4D.

Conexiones eléctricas					
Alternativa de calentamiento	Tensión principal	Hz	Potencia calorífica kW	Potencia total kW	Fusible A recomendado
Máquinas con calentamiento eléctrico	220–240 V 1~	50/60	3,0/4,5/6,0	3,3/4,8/6,3	16/25/32
	220–230 V 3~	50/60	4,5/6,0	4,8/6,3	16/20
	240 V 3~	50/60	4,5/6,0	4,8/6,3	16/16
	380–400 V 3~	50/60	4,5/6,0	4,8/6,3	10/10
	415/440/480 V 3 ~	60	4,5/6,0	4,8/6,3	10/10
Máquinas calentadas por gas	220–480V 1/3~	50/60	[1]	0,3	10

1. La potencia total y el fusible recomendado no dependen de la potencia calórica en dichos casos.

Conexiones de gas y aire[1]		D7–135
Gas	ISO 7/1-R	1/2”
Presión de gas, gas natural	Pa mbar	2000 20
Presión de gas, propano	Pa mbar	2800-5000 28-50
Salida de aire	ø mm	125
Aire evacuado, eléctrico, 3/4,5 kW	m^3/h	150
Aire evacuado, eléctrico, 6,0 kW	m^3/h	220
Aire evacuado, gas, 7 kW	m^3/h	280
Caída de presión, eléctrico, 3/4,5 kW	Pa máx.	350
Caída de presión, eléctrico, 6,0 kW	Pa máx.	270
Caída de presión, gas, 7 kW	Pa máx.	230
Niveles acústicos		
Nivel de potencia/presión del sonido durante el secado[2]	dB(A)	63/48
Emisión de calor		
% de potencia instalada, máx.		15
Datos de transporte[3]		
Peso	peso neto, kg	109
Volumen de transporte	m^3	0,81

1. Panel de control
2. Apertura de la puerta, ø 392 mm
3. Conexión eléctrica
4. Conexión de salida
5. Conexión de gas

1. Los equipos que usan gas por defecto se fabrican para funcionar con gas natural o GLP a altitudes no superiores a 610 m (2001 pies); de lo contrario, se debe instalar en el equipo un kit para grandes altitudes. Para conocer el número del kit, consulte la lista de piezas de repuesto.
2. Niveles de potencia sonora medidos conforme a la norma ISO 60704.
3. Datos medios. El peso/volumen de transporte una vez embalado depende de la configuración. Póngase en contacto con el departamento de logística para conocer las medidas exactas.

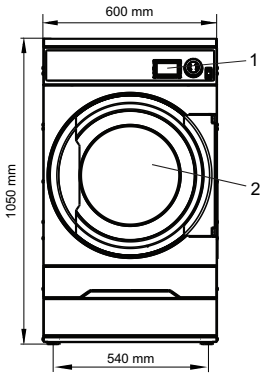

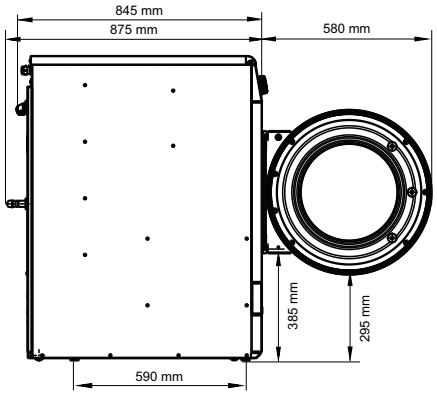

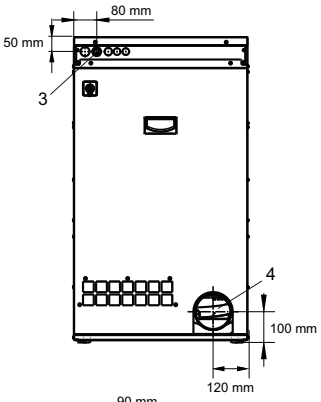

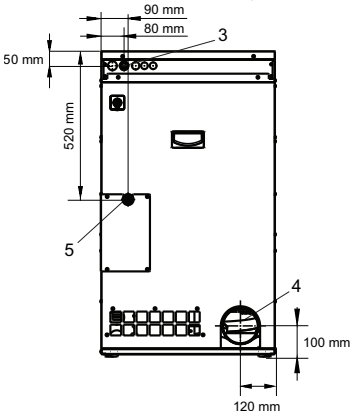

438913999ES/2024.10.17
El fabricante se reserva el derecho de cambiar las especificaciones sin previo aviso.